INSTRUCCIONES DE ARMADO

LISTA DE PIEZAS

1. - 1 Pza.

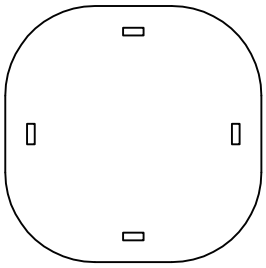

2. - 4 Pzas.

FIJACIONES

A-M8-8Pzas.	B-M8-4Pzas.	C-8Pzas.	D-4Pzas.	E-1Pza.	F-1Pza.
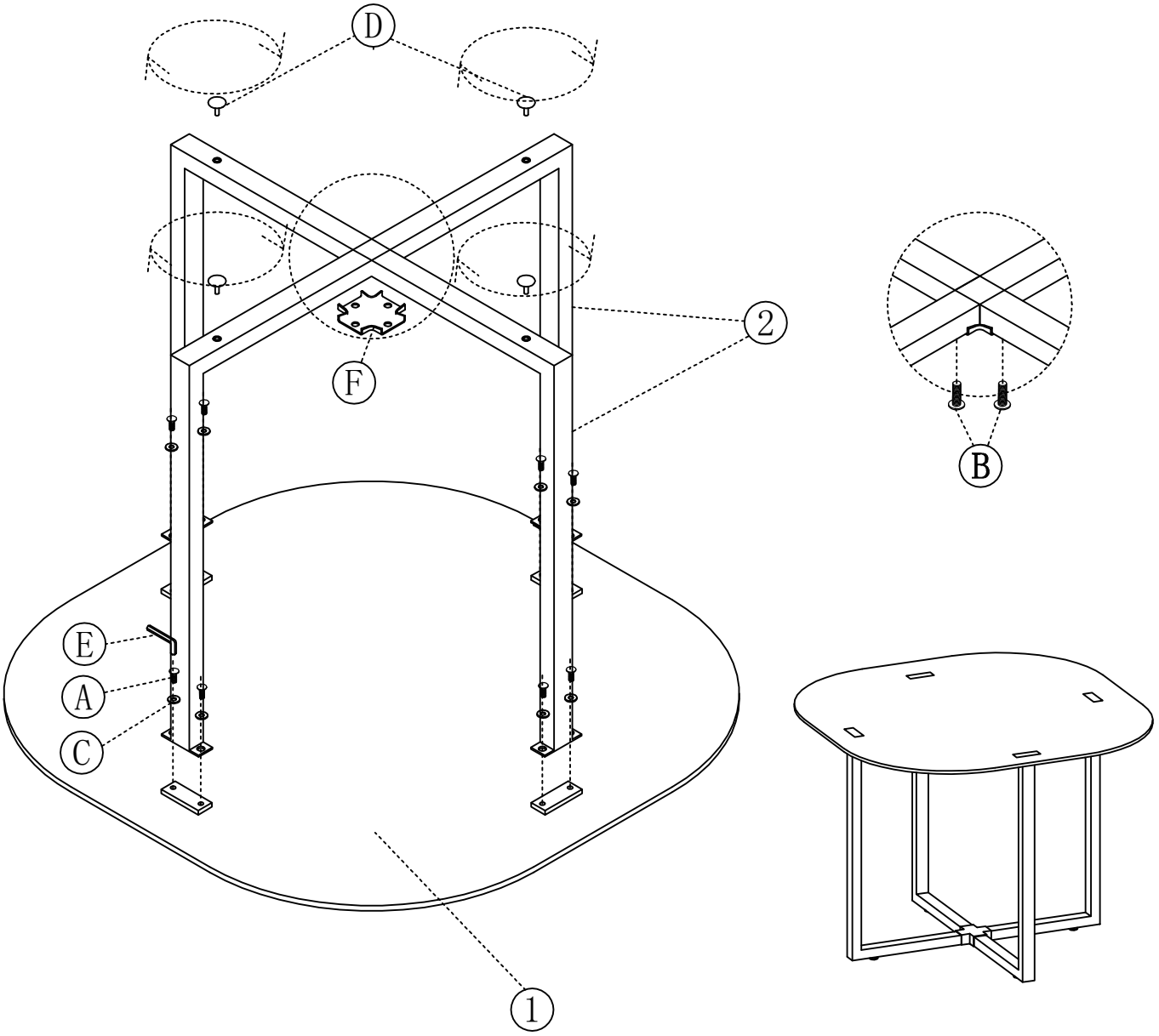
1