No	Descripción	Tamaño	cantidad	No	Descripción	Tamaño	cantidad
①		155×120×15mm	3	⑩		550×100×15mm	1
②		335×165×3mm	3	⑪		550×435×15mm	1
③		155×120×15mm	3	⑫		550×100×15mm	1
④		355×120×15mm	3	⑬		580×150×15mm	1
⑤		355×120×15mm	3	⑭		545×420×15mm	1
⑥		288×184×15mm	3	⑮		550×70×15mm	1
⑦		810×435×15mm	1	⑯		558×288×15mm	1
⑧		810×435×15mm	1				
⑨		550×100×15mm	1				

Dibujo A

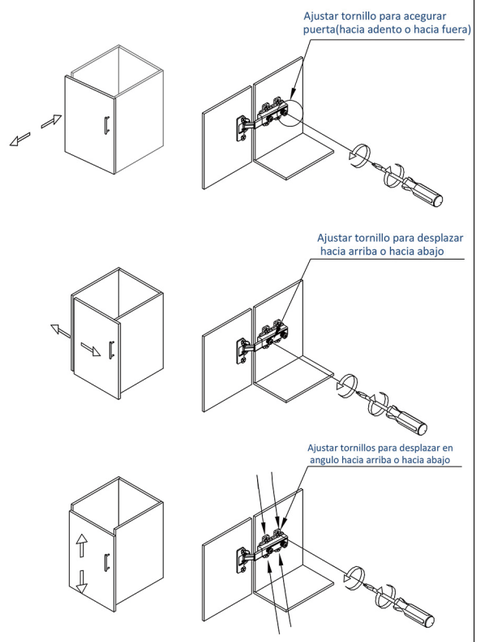

B-60-PHN

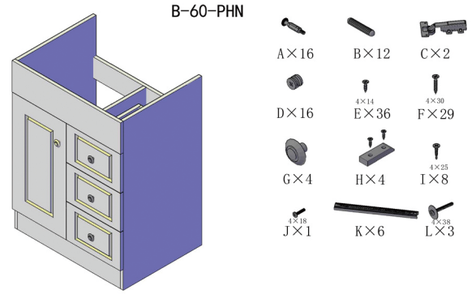

step 1

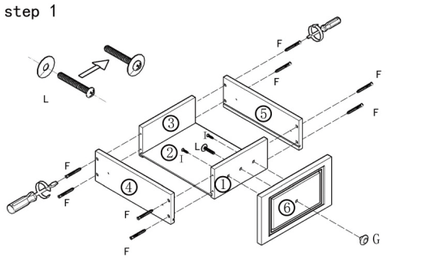

Cuando instala "I", no es necesario con mucha fuerza para que no rompa la gaveta de cajón.

F×8	G×1	I×2	L×1

step 2

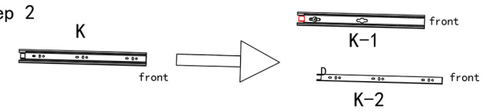

step 3

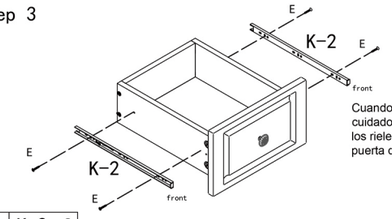

Cuando instala "E", con cuidado la nivelación y poner los rieles lo más cerca de la puerta del cajón.

E×4	K-2 ×2

step 4

Mantener la distancia 2-4 mm al borde de tablero del costado.

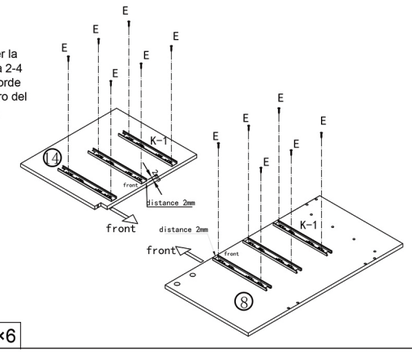

E×12	K-1 ×6

step 5

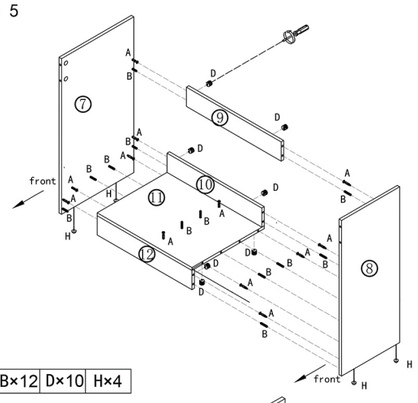

A×12	B×12	D×10	H×4

step 6

Cuando instala "A" , no es necesario con mucha fuerza para que no rompa el tablero.

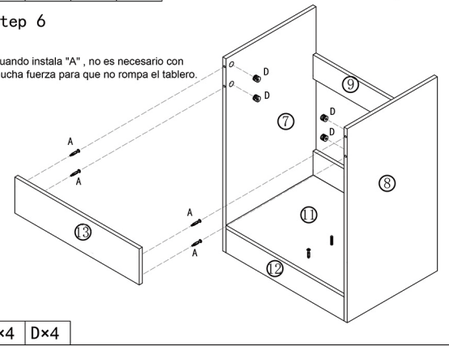

A×4	D×4

step 7

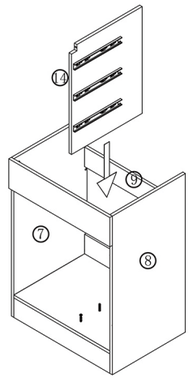

step 8

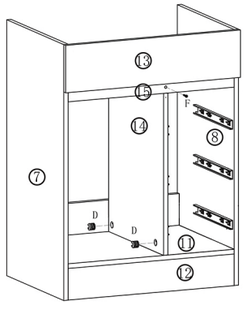

D×2	F×1

step 9

Cuando instala " I ", no es necesario con mucha fuerza para que no rompa el tablero.

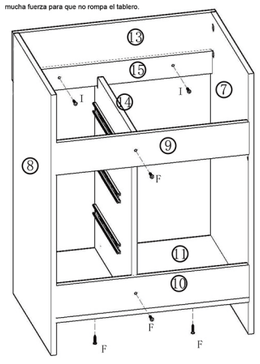

I×2	F×4

step 10

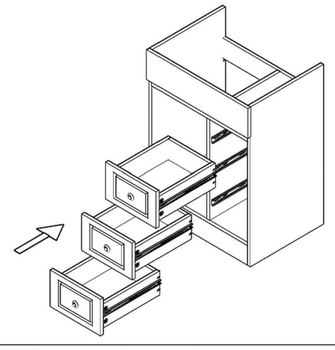

step 11

Dibujo "A"

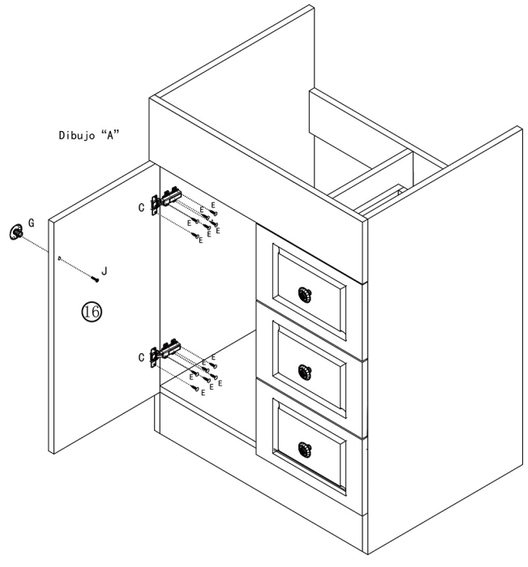

C×2	E×12	G×1	J×1